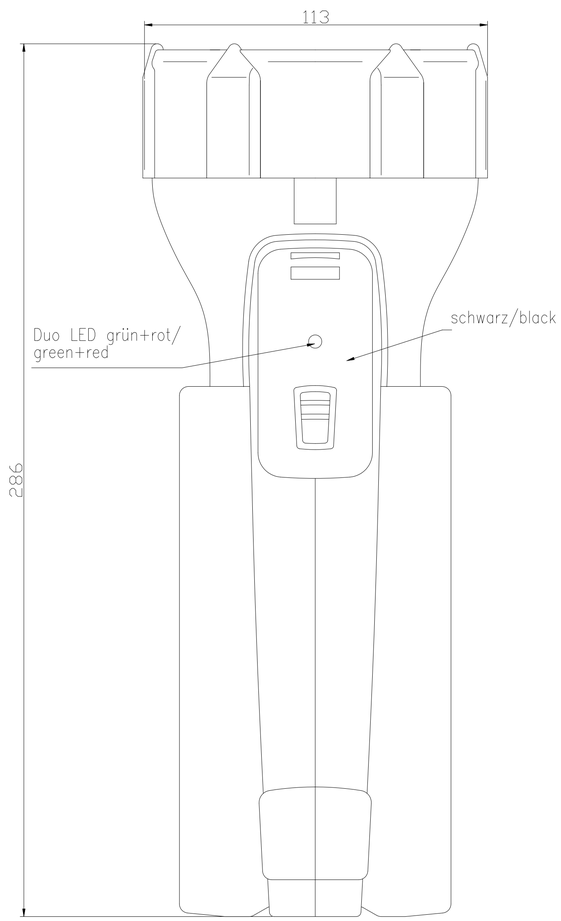

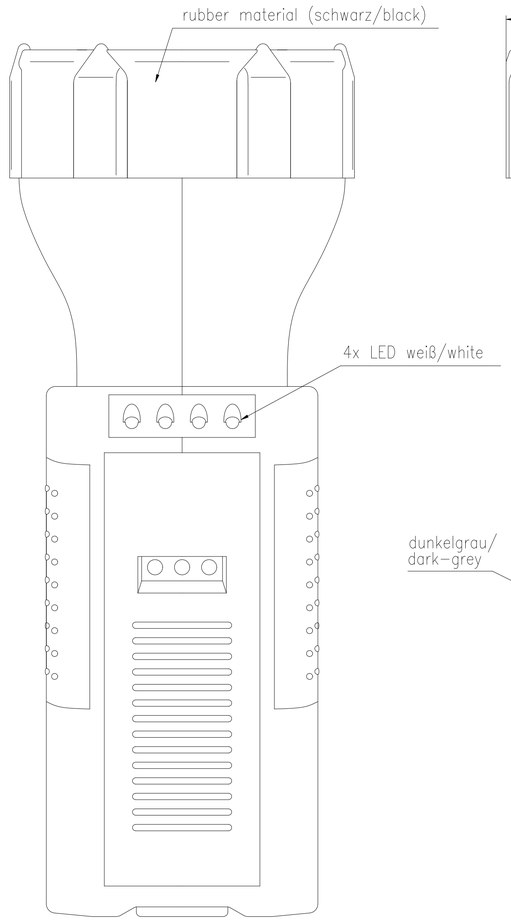

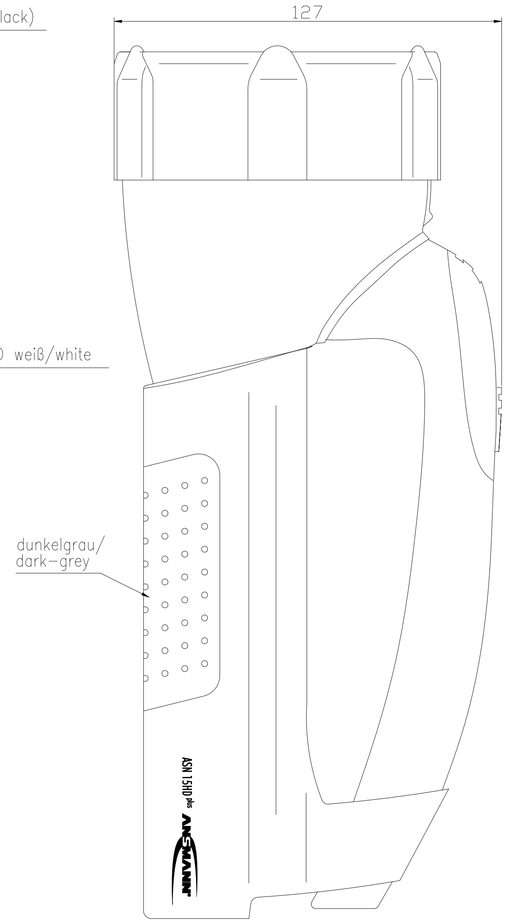

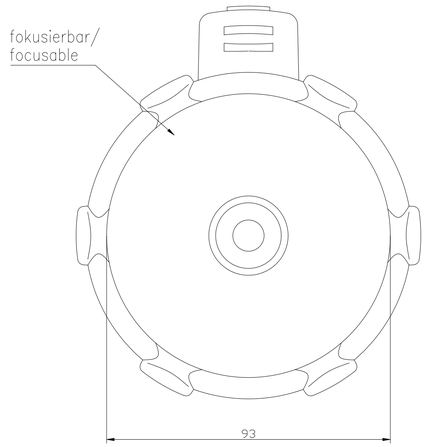

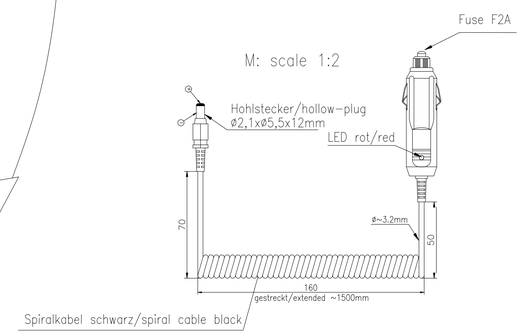

Technische Daten Lampe/
technical data lamp

Leuchtmittel/ illuminant	: 6V 6W halogen bulb and 4x white LED's
Akku/ battery	: 7.2V/2100mAh NiMH maxE
Tiefentladeschutz/ deep discharge protection	: bei ca. 5,5...6,1V schaltet die Lampe vom Hauptlicht auf LED's um/ at approx. 5,5...6,1V the lamp switch from main light to the LED's
Ladestrom/ charging current	: approx. 800mA...1200mA at 7.2V
Akkuvollerkennung/ battery full detection	: -dU
Statusanzeige/ status indicator	
Ladung/ charging	: LED leuchtet rot/ LED lights red
Vorladung/ pre-charging	: LED leuchtet orange/ LED lights orange
Impulserhalteladung/ trickle charging	: LED leuchtet grün/ LED lights green
Netztausfallelektronik/ mains failure electronic	: Hauptlicht schaltet ein/ main light switch on
Leuchtweite/ beam	: 1200m with halogen bulb 20m with LED
Leuchtdauer/ operating time	: 3h with halogen bulb 120h with LED's
Helligkeit/ brightness	: 250 Lumen 12000 Lux
Schutzart/ protection	: IP54
Gehäuse/ housing	: Kunststoffgehäuse, schwarz plastic housing, black
Betriebstemperatur/ operating temperature	: 0°C.....+25°C
Lagertemperatur/ storage temperature	: -25°C.....+50°C
Approbationen/ approvals	: CE

Technische Daten Wandhalter/
technical data wall holder

Eingangsdaten/ input data	: 12-24VDC ±10% max.1A
Ausgangsdaten/ output data	: 12-24VDC ±10% max.1A
Verpolschutz/ reverse-connect protection	: mechanisch/ mechanical
Schutzart/ protection	: IP20
Abbrobationen/ approvals	: CE

Wandhalter/
wall holder

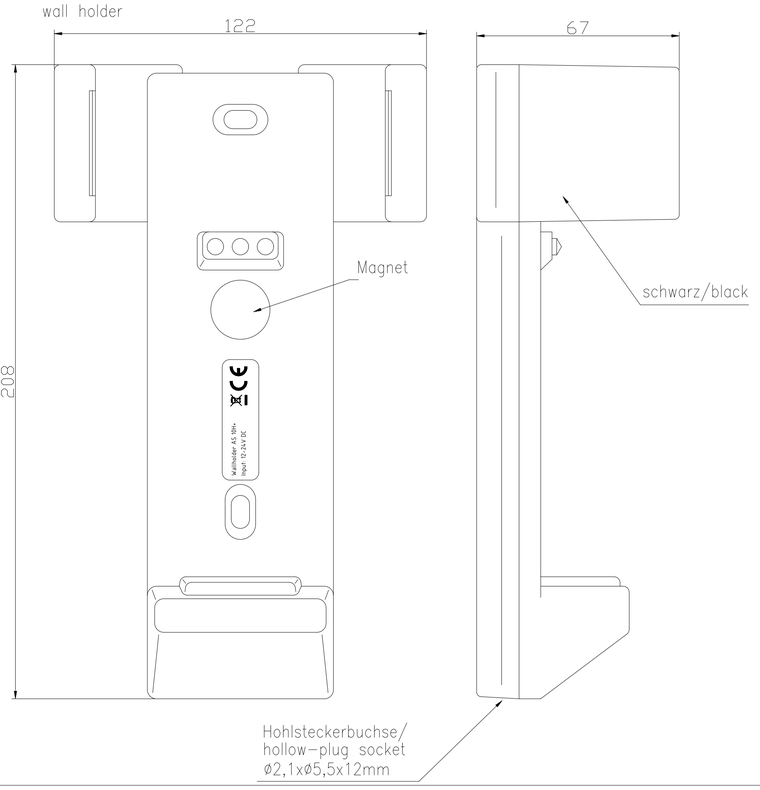

primary plug set

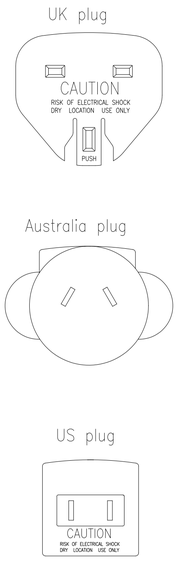

black label with white printing, scale 3:1

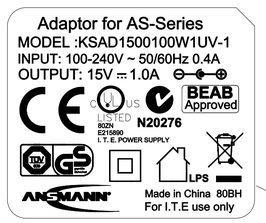

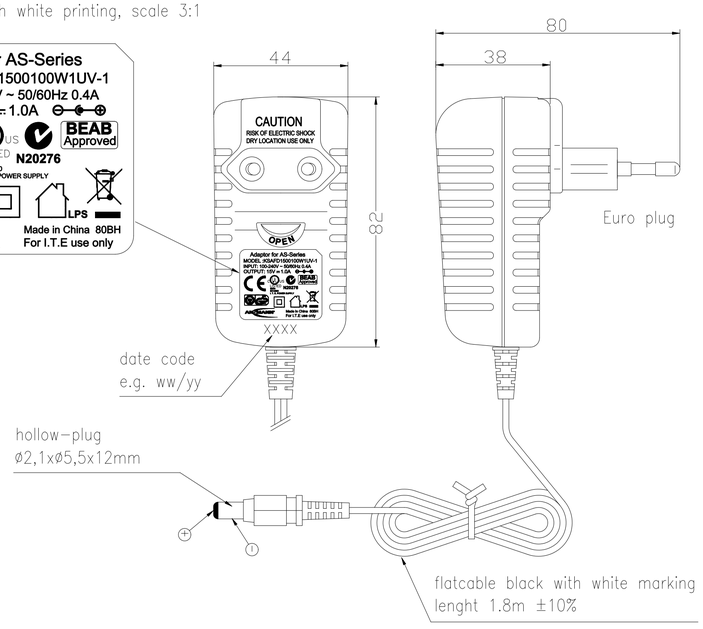

Technische Daten Netzteil/
technical data power supply

Eingangsdaten/ input data	: 100-240VAC ±10% 60/50Hz 0.4A
Ausgangsdaten/ output data	: 15VDC ±10% 1000mA
Isolation/ insolation	: 4KV Eingang/Ausgang/ input/output
Schutzart/ protection	: IP20
Betriebstemperatur/ operating temperature	: 0°C.....+25°C
Lagertemperatur/ storage temperature	: -25°C.....+70°C
Abbrobationen/ approvals	: CE; cULus; SAA; BEAB; GS
Gehäuse/ case	: Steckergehäuse schwarz/ plug-in case black

Verpackung/ package	: farbige Faltschachtel/ coloured folding box
Gewicht/ weight	: 1340g inkl. Verpackung und Zubehör 1340g incl. package and accessories
Lieferumfang/ shipment	: KFZ Adapter, Wechselsteckerset, Netzteil und 2 Farbfilterscheiben/ car lighter plug, exchangeable primary plug system, power supply and two colour disk diffuser

Version	Änderung/Change	Datum/Date	Name
V2	power supply label changed	01.03.10	TAR
V2	power supply changed	05.08.09	TAR
V1	changed lenght of DC hollow plug	13.05.09	RA
V0	removed the BEAB mark	07.07.08	RA
V0	---	05.10.07	KK

Verwendungsbereich/Application range
für Anfrage/for inquiry xxx/xx

Zul. Abweichung/ Allowable deviation

Oberfläche/ Surface

2007	Datum/Date	Name
Erstellt/ Drawn by	30.07.	SP

Ursprung/Origin Proj. 56/50/06

Maßstab/Scale 1:1

Gewicht/Weight

Werkstoff/Work material, Modell-Nr.

Zeichnungsname/Drawing name

AS 10H+

Zeichnungsnummer/Drawing number
Artikelnummer/Part number

5102133

Blatt/ Sheet 1

Ersatz für/Replaced by

Ersatz durch/Replacement through

Diese Zeichnung/CAD-Daten stellen unser Eigentum dar und enthalten urheberrechtlich geschützte und/oder Know-Know-how und sind nur für den Zweck gemäß Auftrag bzw. Anfrage bestimmt. Für die an sich vorgesehene Verwendung bei Zulieferern sind Teile dieser Zeichnung/CAD-Daten bzw. das auf diesem Datenträger beschriebene Produkt jedoch ohne Vorabzustimmung an Dritte weiterzugeben oder zu verfielfältigen. Ausgenommen sind Kopien und Vervielfältigungen zum Eigengebrauch. Zuwiderhandlungen sind strafbar und verpflichten zum Schadensersatz. Für den Fall der Anmeldung eines Patentes oder Gebrauchsmusters behalten wir uns vor, weitergehende Ansprüche geltend zu machen. Diese Zeichnung/CAD-Daten sind nicht für den Einsatz gemäßer Geräte bestimmt und dürfen nicht ohne unsere ausdrückliche Zustimmung an Dritte weitergegeben werden. Sie können jedoch von Ihnen für den Gebrauch innerhalb Ihrer Firma verwendet werden. Ausgenommen sind Kopien und Vervielfältigungen zum Eigengebrauch. Zuwiderhandlungen sind strafbar und verpflichten zum Schadensersatz. Für den Fall der Anmeldung eines Patentes oder Gebrauchsmusters behalten wir uns vor, weitergehende Ansprüche geltend zu machen. Diese Zeichnung/CAD-Daten sind nicht für den Einsatz gemäßer Geräte bestimmt und dürfen nicht ohne unsere ausdrückliche Zustimmung an Dritte weitergegeben werden. Sie können jedoch von Ihnen für den Gebrauch innerhalb Ihrer Firma verwendet werden. Ausgenommen sind Kopien und Vervielfältigungen zum Eigengebrauch. Zuwiderhandlungen sind strafbar und verpflichten zum Schadensersatz. Für den Fall der Anmeldung eines Patentes oder Gebrauchsmusters behalten wir uns vor, weitergehende Ansprüche geltend zu machen. Diese Zeichnung/CAD-Daten sind nicht für den Einsatz gemäßer Geräte bestimmt und dürfen nicht ohne unsere ausdrückliche Zustimmung an Dritte weitergegeben werden. Sie können jedoch von Ihnen für den Gebrauch innerhalb Ihrer Firma verwendet werden. Ausgenommen sind Kopien und Vervielfältigungen zum Eigengebrauch. Zuwiderhandlungen sind strafbar und verpflichten zum Schadensersatz. Für den Fall der Anmeldung eines Patentes oder Gebrauchsmusters behalten wir uns vor, weitergehende Ansprüche geltend zu machen. Diese Zeichnung/CAD-Daten sind nicht für den Einsatz gemäßer Geräte bestimmt und dürfen nicht ohne unsere ausdrückliche Zustimmung an Dritte weitergegeben werden. Sie können jedoch von Ihnen für den Gebrauch innerhalb Ihrer Firma verwendet werden. Ausgenommen sind Kopien und Vervielfältigungen zum Eigengebrauch. Zuwiderhandlungen sind strafbar und verpflichten zum Schadensersatz. Für den Fall der Anmeldung eines Patentes oder Gebrauchsmusters behalten wir uns vor, weitergehende Ansprüche geltend zu machen. Diese Zeichnung/CAD-Daten sind nicht für den Einsatz gemäßer Geräte bestimmt und dürfen nicht ohne unsere ausdrückliche Zustimmung an Dritte weitergegeben werden. Sie können jedoch von Ihnen für den Gebrauch innerhalb Ihrer Firma verwendet werden. Ausgenommen sind Kopien und Vervielfältigungen zum Eigengebrauch. Zuwiderhandlungen sind strafbar und verpflichten zum Schadensersatz. Für den Fall der Anmeldung eines Patentes oder Gebrauchsmusters behalten wir uns vor, weitergehende Ansprüche geltend zu machen. Diese Zeichnung/CAD-Daten sind nicht für den Einsatz gemäßer Geräte bestimmt und dürfen nicht ohne unsere ausdrückliche Zustimmung an Dritte weitergegeben werden. Sie können jedoch von Ihnen für den Gebrauch innerhalb Ihrer Firma verwendet werden. Ausgenommen sind Kopien und Vervielfältigungen zum Eigengebrauch. Zuwiderhandlungen sind strafbar und verpflichten zum Schadensersatz. Für den Fall der Anmeldung eines Patentes oder Gebrauchsmusters behalten wir uns vor, weitergehende Ansprüche geltend zu machen.